CENTRO UTENSILI PONTASSIEVE s.r.l.

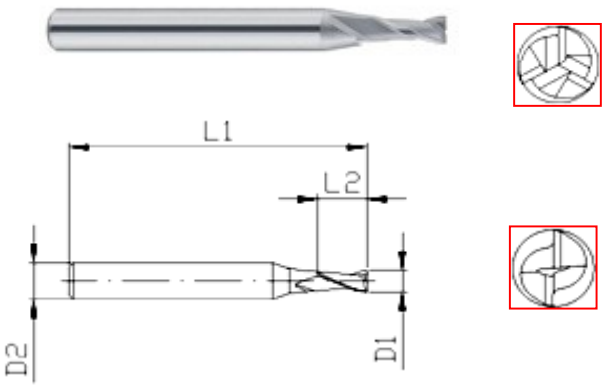

FRESE A DUE E TRE TAGLI

CODICE FCR2-FCR3

Fresa a 2 e 3 tagli elicoidali.
Metallo duro integrale
Tagliente frontale fino al centro
Codolo cilindrico rinforzato.

2 tagli

CODICE	d1	L2	L1	d2	EURO	DLC	ZKG
FCR2010	1	3	50	6			
FCR2015	1,5	4,5	50	6			
FCR2020	2	6	50	6			
FCR2025	2,5	6	50	6			
FCR2030	3	7,5	50	6			
FCR2035	3,5	8	50	6			
FCR2040	4	10	50	6			
FCR2045	4,5	10	50	6			
FCR2050	5	12	50	6			
FCR2055	5,5	12	50	6			
FCR2060	6	12	50	6			

3 tagli

CODICE	d1	L2	L1	d2	EURO	DLC	ZKG
FCR3010	1	3	50	6			
FCR3015	1,5	4,5	50	6			
FCR3020	2	6	50	6			
FCR3025	2,5	6	50	6			
FCR3030	3	8	50	6			
FCR3035	3,5	8	50	6			
FCR3040	4	10	50	6			
FCR3045	4,5	10	50	6			
FCR3050	5	12	50	6			
FCR3055	5,5	12	50	6			
FCR3060	6	12	50	6			